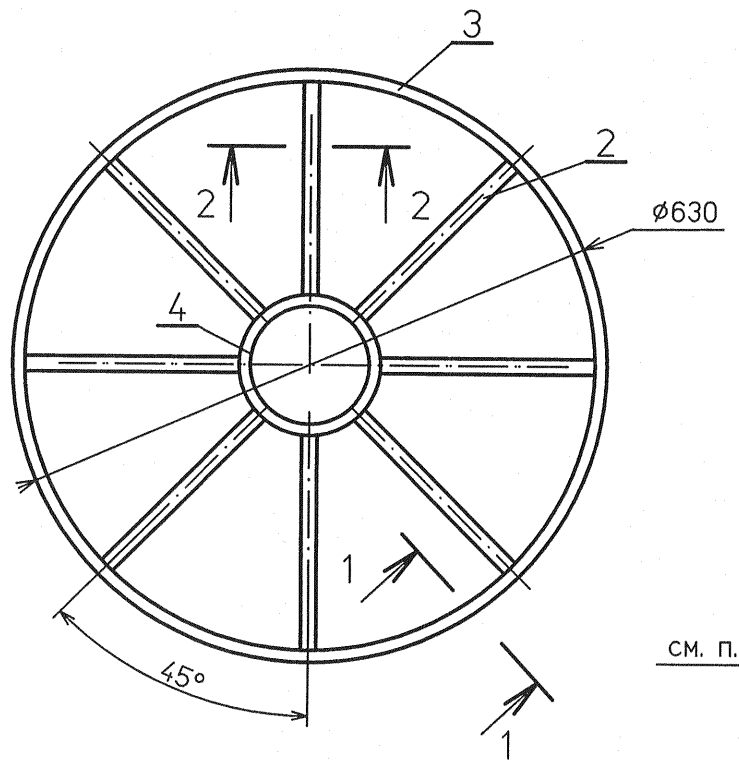

1–1

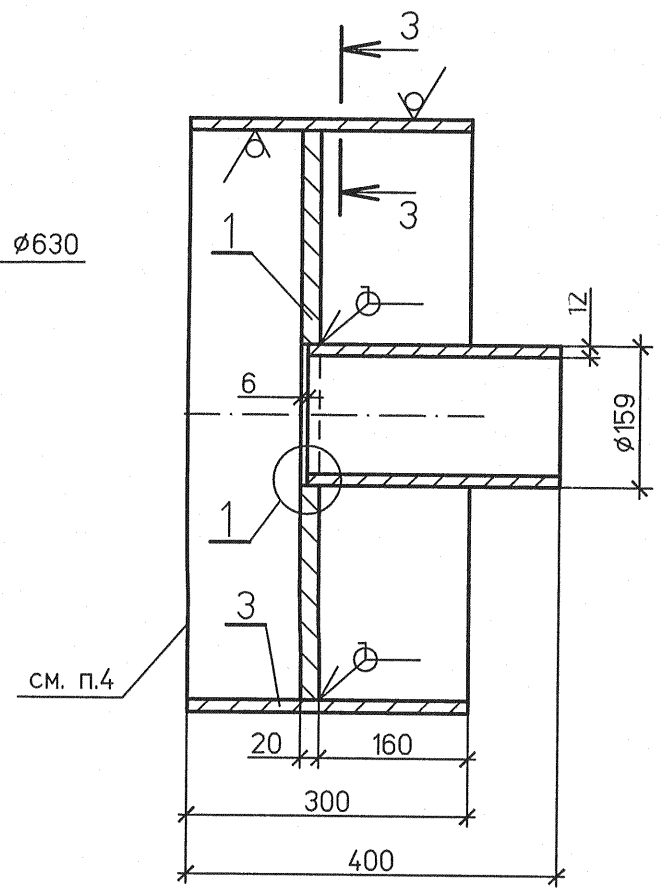

2–2

Спецификация деталей

Поз	Обозначение	Наименование	Кол.	Материал	Масса, кг ед.	Масса, кг общ.	Приме-чание
1	по настоящему чертежу	Деталь-лист Б-ПН-0 20х630х630	1	20К ГОСТ 5520-79	62,3	62,3	
2	2-07 ОСТ ОСТ 34-10-759-97	Ребро	8	20К ГОСТ 5520-79	3,3	26,4	
3	ГОСТ 20295-85	Труба 630х12 L=300	1	17ГС ГОСТ 19281-89	55,69	55,69	
4	ГОСТ 8732-78	Труба 159х5 L=274	1	20 ТУ 14-3-190-2004	5,24	5,24	
	ГОСТ 9467-75	Наплавленный металл		Э50А		3,0	

Итого: 152,63 кг

Подготовка кромок под сварку

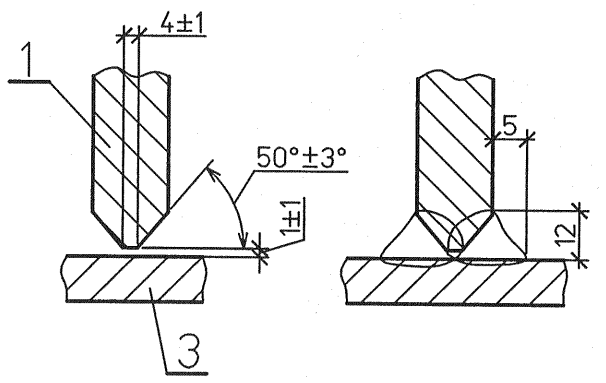

Подготовка кромок под сварку

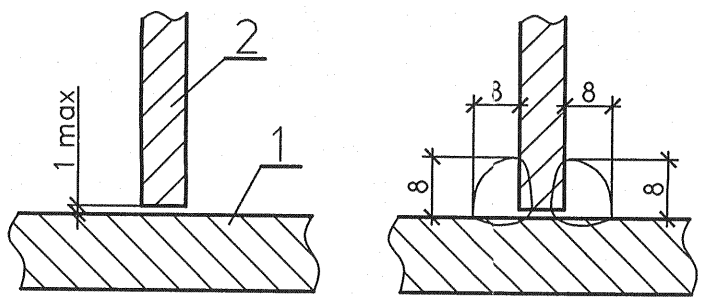

3–3

Подготовка кромок под сварку

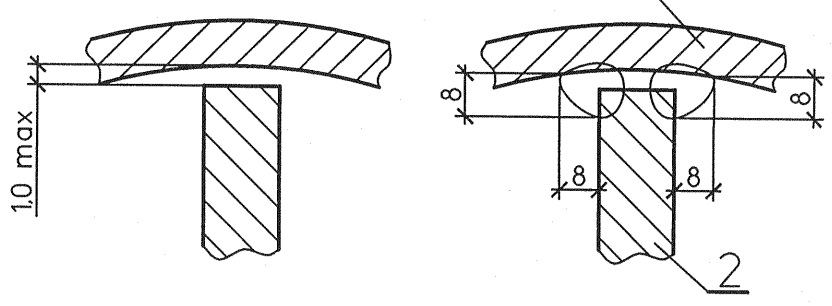

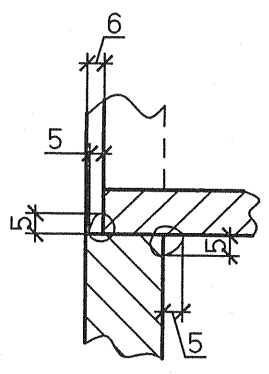

Деталь поз.1 (1:5)

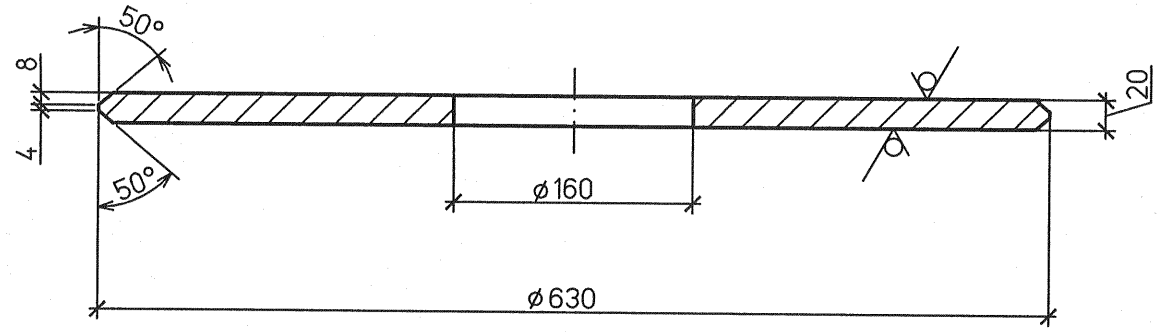

1 Сборочный чертеж расширителя дренажей см. л.4

2 Спецификация составлена на одну деталь.

3 Изготовить две детали.

4 На детали поз.3 выполнить подготовку кромок под сварку по ГОСТ 16037-80, тип шва С2.

Изм.	Кол.уч.	Лист	№док.	Подп.	Дата
Н. контр.		Михеев			05.14
Проверил		Шкитилева			05.14
Разработал		Михеев			05.14

1350.12.38А-30UHJ-1837-TD

Объекты III очереди строительства ЗАО СГК (ТЭЦ)

Трубопроводы машзала БВД в осях 16-28 в рядах А-В и внутристанционные трубопроводы.

Стадия	Лист	Листов
Р	4.1	

Расширитель дренажей. Днище.

ОТКРЫТОЕ АКЦИОНЕРНОЕ ОБЩЕСТВО ИНСТИТУТ ТЕПЛОЭЛЕКТРОПРОЕКТ НИЖНИЙ НОВГОРОД

Дополнительные подписи

Взам. инв. №

Подпись и дата

Инв. № подл. 83751

Файл

Формат А3